1 - 1

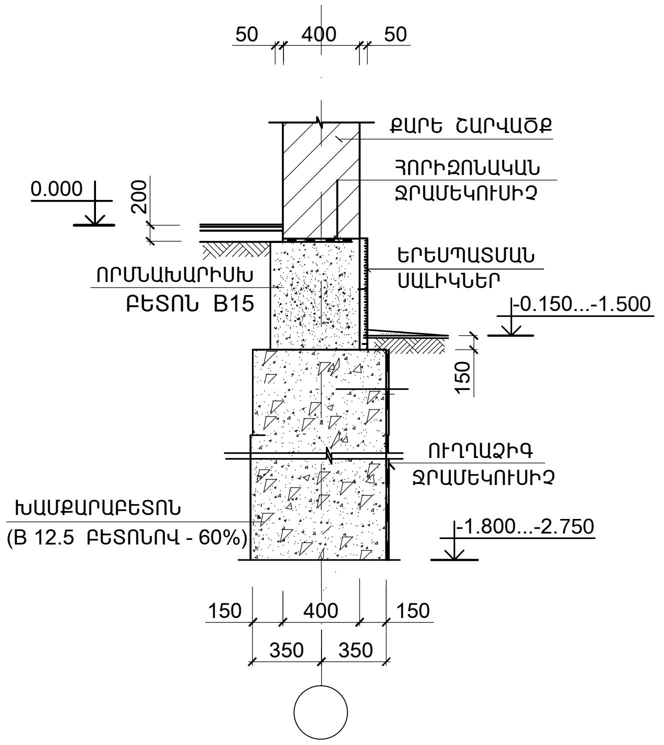

1* - 1*

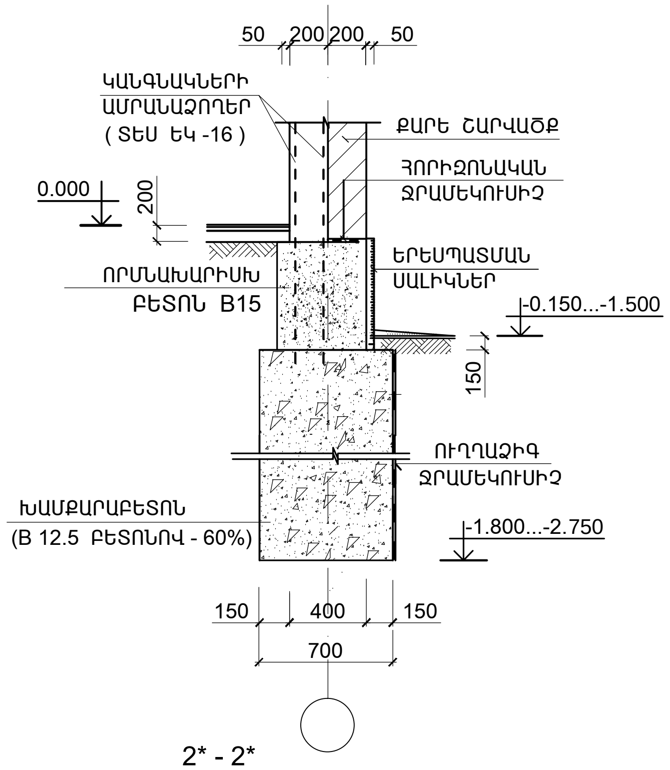

3 - 3

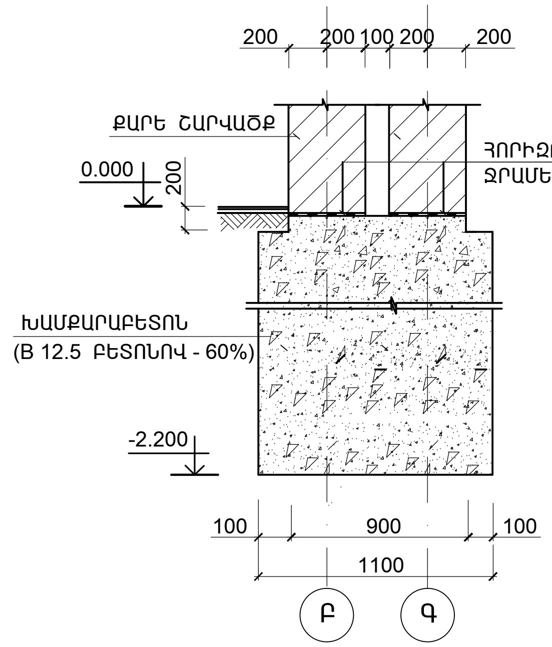

5 - 5

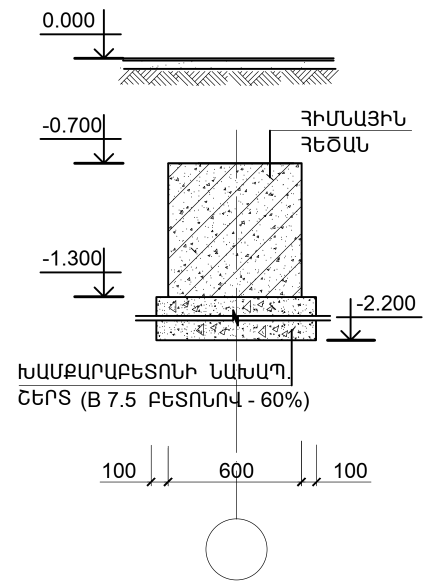

2 - 2

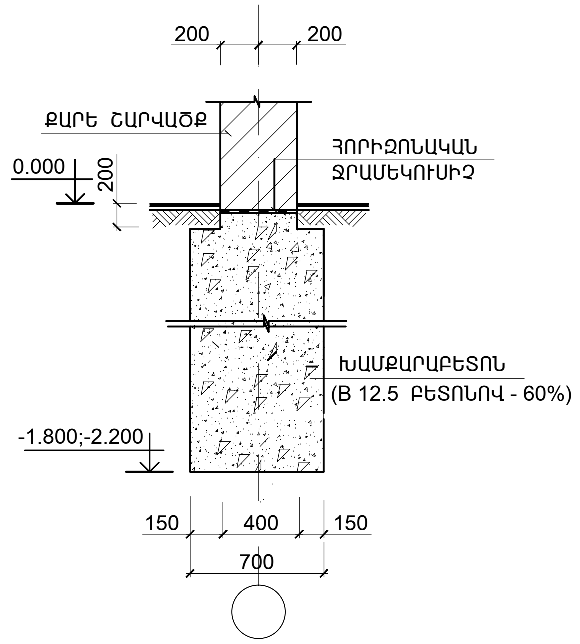

2* - 2*

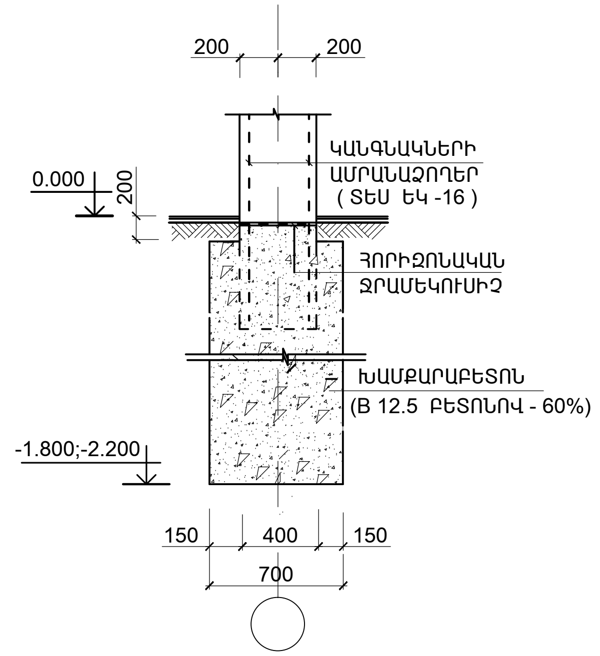

4 - 4

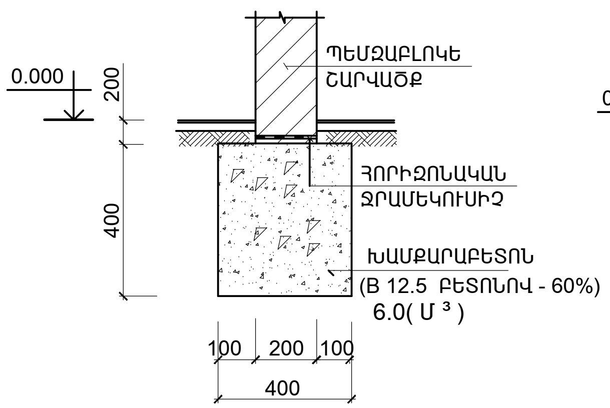

4* - 4*

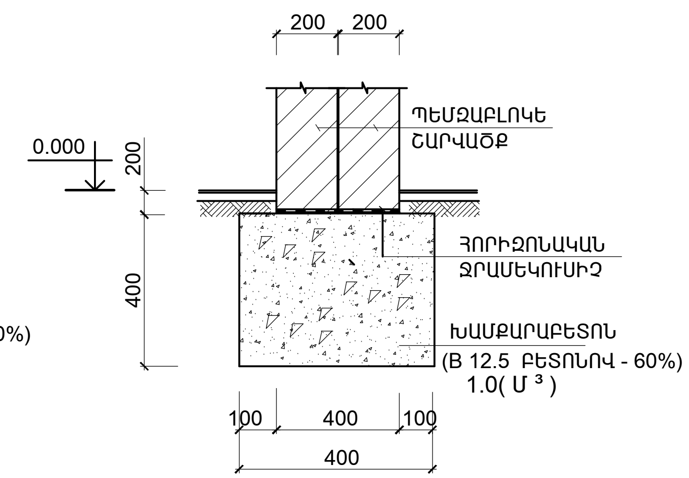

ԾԱՆՈԹԱԳՐՈՒԹՅՈՒՆ

1. 0.000 ՊԱՅՄԱՆԱԿԱՆ ՆԻՇԸ ՀԱՄԱՊԱՏԱՍԽԱՆՈՒՄ Է 1484.25 ԲԱՑԱՐՁԱԿ ՆԻՇԻՆ

2. - ՀԱՄԱՁԱՅՆ ԻՆԺԵՆԵՐԱ-ԵՐԿՐԱԲԱՆԱԿԱՆ ԵԶՐԱԿԱՑՈՒԹՅԱՆ, ՈՐՊԵՍ ՀԻՄՆԱՏԱԿ ԸՆԴՈՒՆՎԱԾ ԵՆ 2-ՐԴ ԵՎ 3-ՐԴ ՇԵՐՏԵՐԸ՝
2-ՐԴ ՇԵՐՏ- ԿԱՎԱՅԻՆ ԳՐՈՒՆՏՆԵՐ, ՄՈՒԳ ՇԱԳԱՆԱԿԱԳՈՒՅՆ, ԳՈՐՇԱՎՈՒՆ ԵՐԱՆԳՈՎ, ԿԻՍԱՊԻՆԴ ԵՎ ՁԻԳ ՊԼԱՍՏԻԿ ԹԱՆՁՐՈՒԹՅԱՆ, ՀԶՈՐՈՒԹՅՈՒՆԸ - (2.5 ... 3.0) Մ
ՖԻԶԻԿՈ-ՄԵԽԱՆԻԿԱԿԱՆ ՑԱՓԱՆԻՇՆԵՐՆ ԵՆ -
ԽՏՈՒԹՅՈՒՆԸ - 1.8 Գ/ՍՄ³,
ՊԱՅՄԱՆԱՀԱՇՎԱՐԿԱՅԻՆ ԴԻՄԱԴՐՈՒԹՅՈՒՆԸ - 0.2 Մ ՊԱ,
ԸՍՏ ՍԵՅՍՄԻԿ ՀԱՏԿԱՆԻՇՆԵՐԻ ՊԱՏԿԱՆՈՒՄ Է 3-ՐԴ ԿԱՐԳԻՆ
3-ՐԴ ՇԵՐՏ- ԽՃԱ-ՄԱՆՐԱԽՃԱՅԻՆ ԳՐՈՒՆՏՆԵՐ, ՄԵԾԱԲԵԿՈՐՆԵՐՈՎ, ՀԶՈՐՈՒԹՅՈՒՆԸ - 2.0 Մ
ՖԻԶԻԿՈ-ՄԵԽԱՆԻԿԱԿԱՆ ՑԱՓԱՆԻՇՆԵՐՆ ԵՆ -
ԽՏՈՒԹՅՈՒՆԸ - 1.9 Գ/ՍՄ³,
ՊԱՅՄԱՆԱՀԱՇՎԱՐԿԱՅԻՆ ԴԻՄԱԴՐՈՒԹՅՈՒՆԸ - 0.3 Մ ՊԱ,
ԸՍՏ ՍԵՅՍՄԻԿ ՀԱՏԿԱՆԻՇՆԵՐԻ ՊԱՏԿԱՆՈՒՄ Է 2-ՐԴ ԿԱՐԳԻՆ

- ՀՈՐԻԶՈՆԱԿԱՆ ՋՐԱՄԵԿՈՒՍԱՑՈՒՄԸ ԿԱՏԱՐԵԼ ՑԵՄԵՆՏ-ԱՎԱԶԵ ՇԱՂԱԽՈՎ 1:3 ՀԱՐԱԲԵՐՈՒԹՅԱՄԲ՝ 30 ՄՄ ՀԱՍՏՈՒԹՅԱՄԲ - 45.0 (Մ ²)
- ՈՒՂՂԱՁԻԳ ՋՐԱՄԵԿՈՒՍԱՑՈՒՄԸ՝ ՔՍԵԼ ՏԱՔ ԲԻՏՈՒՄԵ ՄԱԾՈՒԿ- ԵՐԿՈՒ ԱՆԳԱՄ -120.0 Մ²
- ՀԻՄՔԵՐԸ ԲԱՑԵԼԻՍ ԻՆԺԵՆԵՐ _ ԵՐԿՐԱԲԱՆԻ ՆԵՐԿԱՅՈՒԹՅՈՒՆԸ ՊԱՐՏԱԴԻՐ Է՝ ՀԻՄՆԱՏԱԿԸ ՊԱՐԶԵԼՈՒ ՀԱՄԱՐ: ՎԵՐԸ ՆՇՎԱԾՆԵՐԻՑ ՇԵՂՎԵԼՈՒ ԴԵՊՔՈՒՄ ՆԱԽԱԳԾԻ ՀԻՄՆԱՅԻՆ ՄԱՍԸ ՎԵՐԱՆԱՅԵԼ:
- ՀԵՏԼԻՑՔԸ ԻՐԱԿԱՆԱՑՆԵԼ ՔԱՆԴՎԱԾ ԳՐՈՒՆՏՈՎ (ԲԱՑԱՌԵԼՈՎ ՇԻՆ. ԱՂԲԻ ԵՎ ԲՈՒՍԱԿԱՆ ԳՐՈՒՆՏԻ Ա ԿԱՅՈՒԹՅՈՒՆԸ), ՇԵՐՏԱՅԻՆ ՏՈՓԱՆՈՒՄՈՎ, ՀԱՍՑՆԵԼՈՎ Jգ.ր. = 1800 կգ/մ³ :

3. ԿԱՆԳՆԱԿՆԵՐԻ ՏԵՂԱԲԱՇԽՈՒՄԸ ՀԻՄՔԵՐՈՒՄ ՆԱՅԵԼ ՊԱՏԵՐԻ ԱՄՐԱՆԱՎՈՐՄԱՆ ՀԵՏ ՀԱՄԱՏԵՂ
4. ՀԻՄՔԵՐԻ ՀԱՄԱՐ ԽԱՄՔԱՐԱԲԵՏՈՆԻ (B12.5 ԲԵՏՈՆՈՎ) ԾԱԽՍԸ ԿԱԶՄՈՒՄ Է- 182.0 Մ³
ՈՐՄՆԱԽԱՐԻՍԽ (ԲԵՏՈՆ B15) - 30.0(Մ ³)

ԾՐԱԳՐԻ ԱՌԱՋԱԴՐԱՆՔ՝ TTV-05				ՆԱՎՈՒՐ ԳՅՈՒՂԻ ՄԱՆԿԱՊԱՐՏԵԶԻ ԿԱՌՈՒՑՈՒՄ		
				ԿՈՆՍՏՐՈՒԿՏՈՐԱԿԱՆ ՄԱՍ	ՓՈՒԼ	ԹԵՐԹ	ԹԵՐԹԵՐ
					ԱՆ	ԵԿ-3	24
ՆԱԽԱԳԾ.	ԱՂԱՋԱՆՅԱՆ Լ.			ԿՏՐՎԱԾՔՆԵՐ		
ՊԱՇՏՈՆ	ԱԶԳԱՆՈՒՆ	ՍՏՈՐԱԳՐ.				

ԻՆԺԻՆԻՐԻՆԳ ԷՎՐՈՍ ՍՊԸ ENGINEERING EVROS LLC